W90SP25P

ECKFRÄSER FÜR SCHWERE BEARBEITUNG
MILLING CUTTERS FOR HEAVY MACHINING

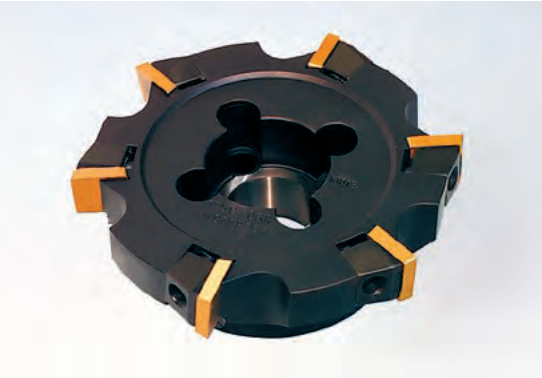

γ_p	+5°	κ_r	90°
γ_f	+2°	$a_{p\,max}$	22 mm

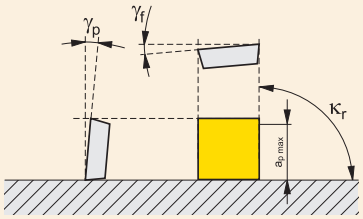

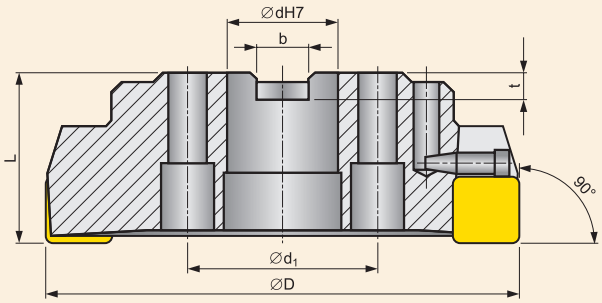

Z* – Anzahl Zähne / Number of teeth

Abmessungen [mm]. / Dimensions [mm].

ISO	Sortiment / Assortment	Abmessungen / Dimensions											Kühlung Cooling	[kg]
		D	d	d_1	L	b	t	Z*						
175C06R-W90SP25P	○	175	40	66,7	63	16,4	9	6						7,5
210C08R-W90SP25P	○	210	60	101,6	63	25,7	14	8						11,0
260C10R-W90SP25P	○	260	60	101,6	63	25,7	14	10						19,0

PRAMET

● Lagersortiment / ○ Kein Lagersortiment
● Stocked as standard / ○ Not stocked as standard
Derzeitiges Lagerbestandssortiment ist abhängig von der gültigen Preisliste. / See price list for current availability.

W90SP25P

ECKFRÄSER FÜR SCHWERE BEARBEITUNG
INSERTS FOR MILLING CUTTERS FOR HEAVY MACHINING

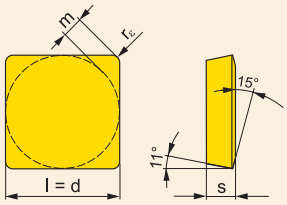

SPUN

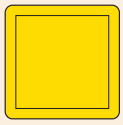

SPUN S

WENDESCHNEIDPLATTEN (WSP) / INDEXABLE CUTTING INSERTS

ISO	Materialien / Grades						Abmessungen / Dimensions				
	M5326	M8326	M8346	8240	8026T	S26	(l)	d	s	m	r_ε
SPUN 250616S	●		●		●		25,400	25,400	6,35	4,60	1,6
SPUN 250620S	●	●	●	●	●	●	25,400	25,400	6,35	4,43	2,0

ERSATZTEILE / SPARE PARTS

*) Empfohlene Torxschraube – siehe Seite / For screw torques see pages: 394 – 397.

Ø Fräser Ø Cutter	Klemmkeil Clamping wedge	Diff. Schraube Differential screw	Anschlag Stop	Schlüssel Key
175 – 260	KU 23	DS 02	PS 04	HXK 5

PRAMET

● Lagersortiment / ○ Kein Lagersortiment
● Stocked as standard / ○ Not stocked as standard
Derzeitiges Lagerbestandssortiment ist abhängig von der gültigen Preisliste. / See price list for current availability.