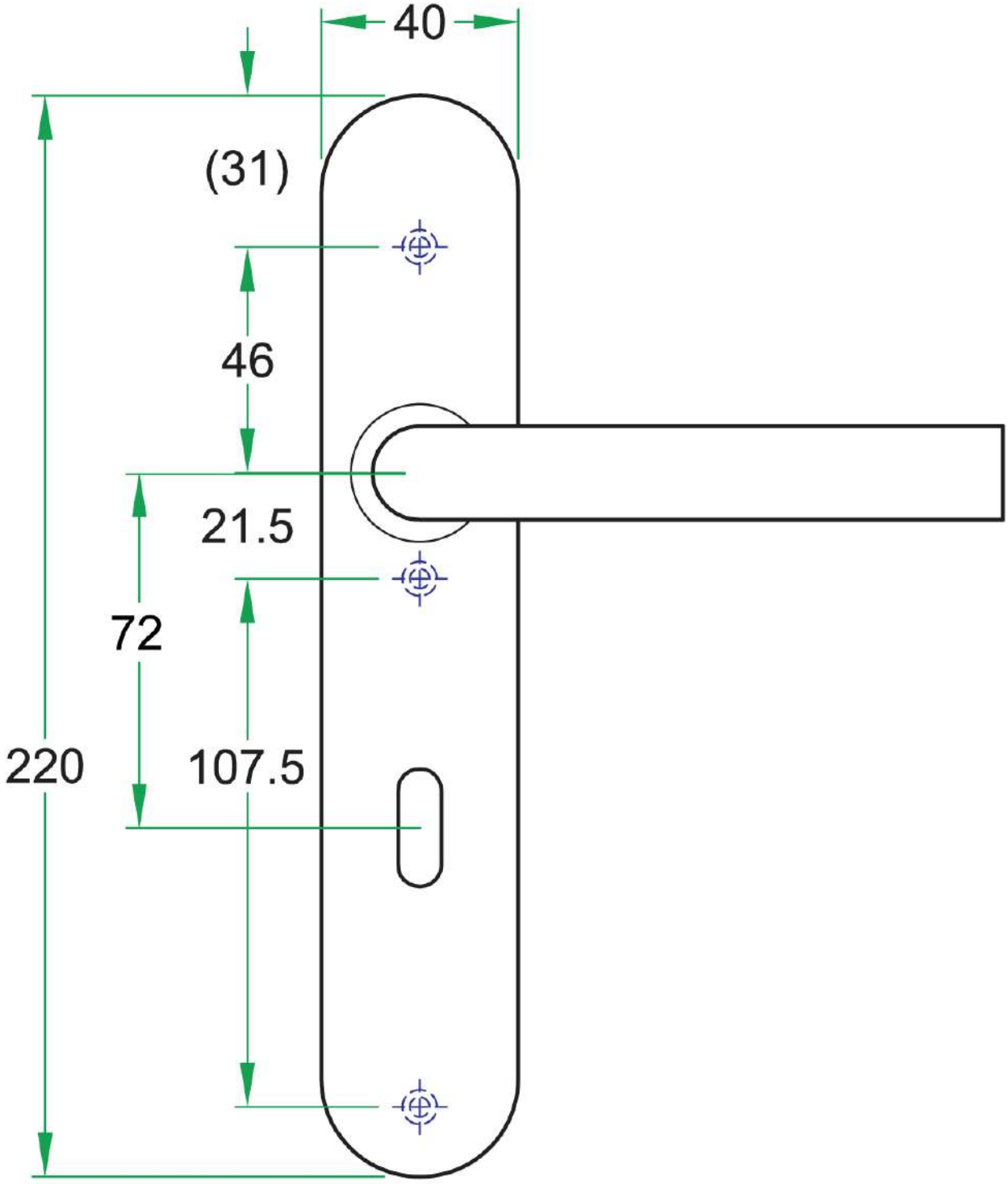
40
(31)
46
21.5
72
220
107.5

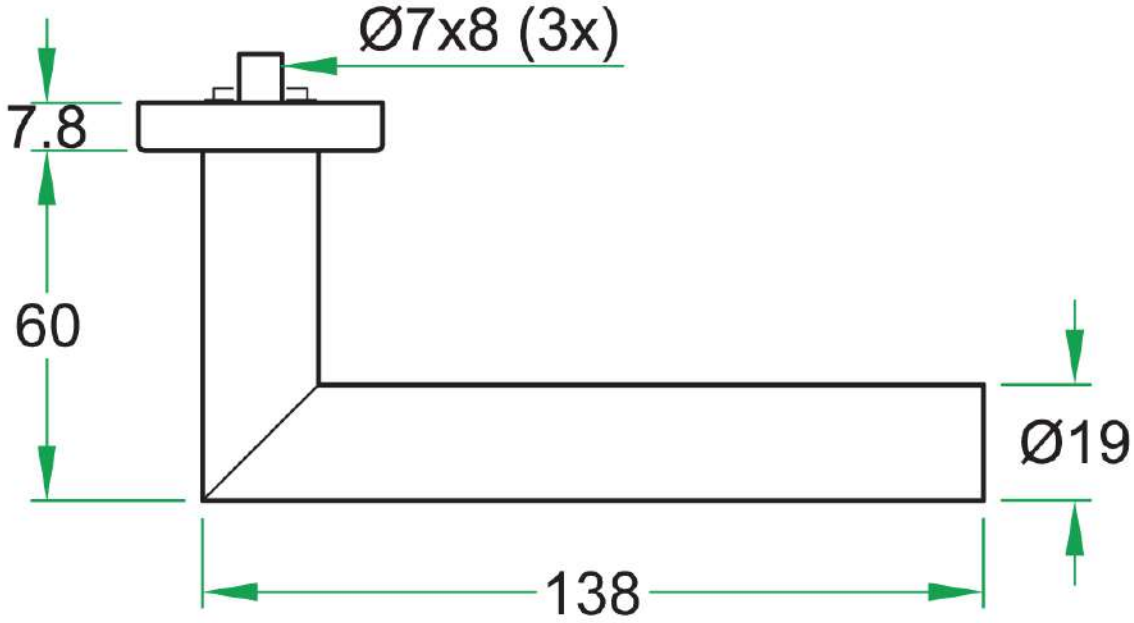
Ø7x8 (3x)
7.8
60
Ø19
138